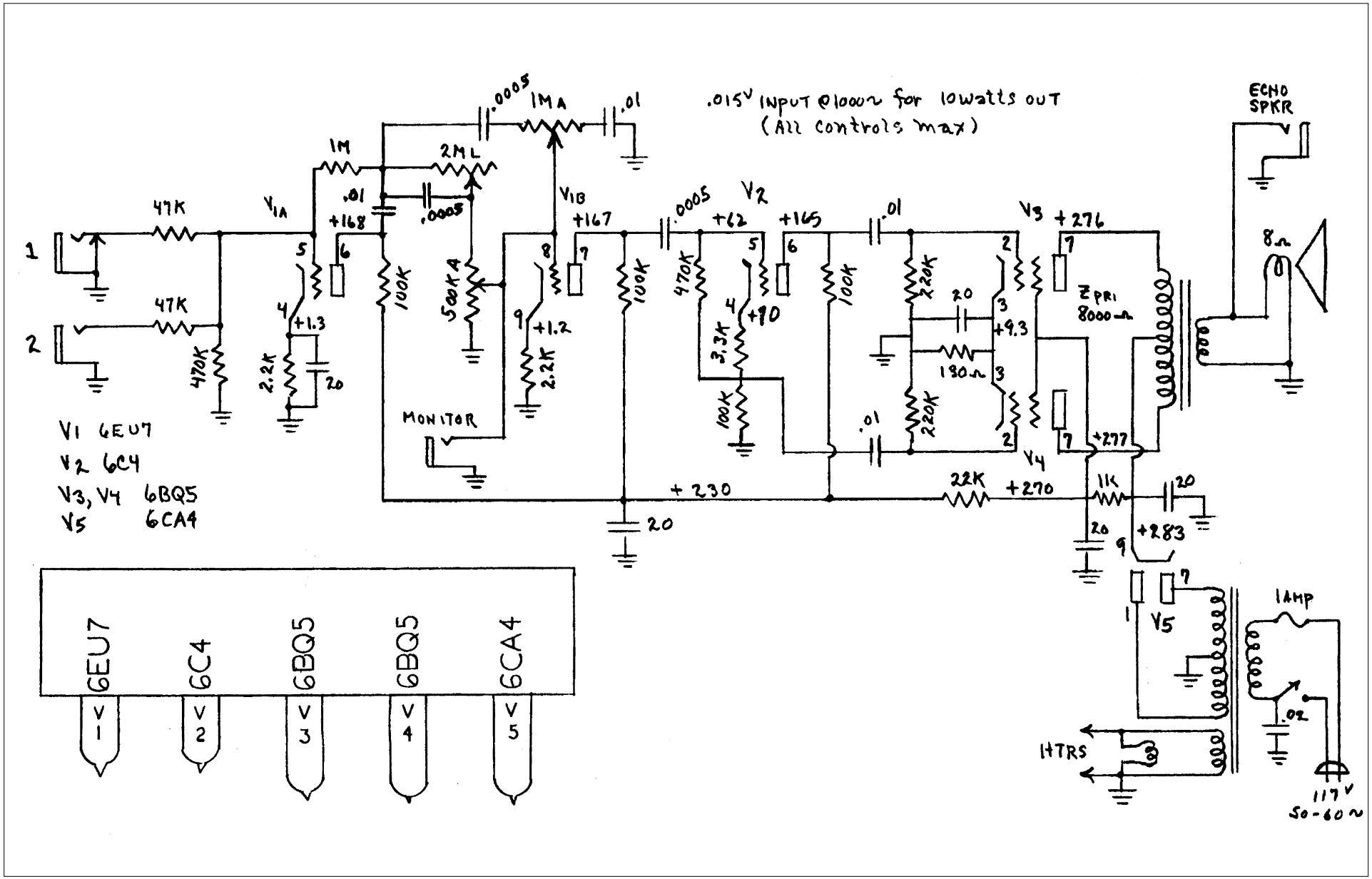
.015V INPUT @1000~ for 10watts OUT
(All controls max)
ECHO SPKR
8Ω
ZPRI 8000Ω
MONITOR
V1 6EU7
V2 6C4
V3, V4 6BQ5
V5 6CA4
6EU7
6C4
6BQ5
6BQ5
6CA4
V1
V2
V3
V4
V5
1AMP
HTRS
117V 50-60~